Technisch specificatieblad

TB 2530 | Traversebalk

Technische gegevens		
artikelnummer		200.102.010
model		TB 2530
geschikt voor cilinder		JJ 25**
korte omschrijving		Traversebalk
max. horizontale verplaatsing	mm	300
gewicht, gebruiksklaar	kg	25.0

Technische tekening afmetingen		
afmeting A	mm	470
afmeting B	mm	185
afmeting C	mm	90
afmeting D	mm	30
afmeting E	mm	600

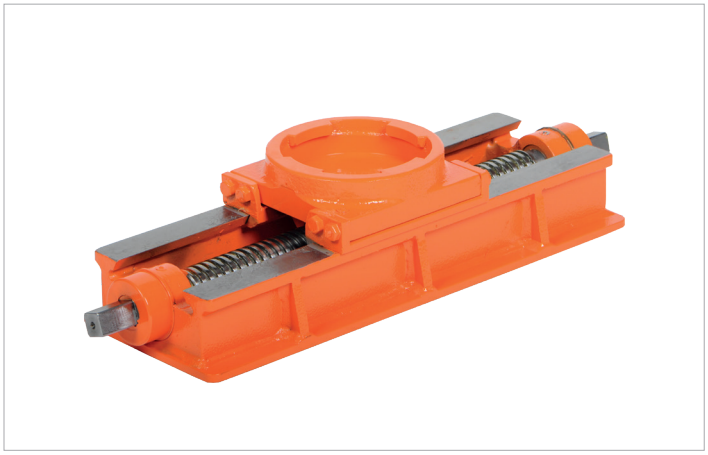

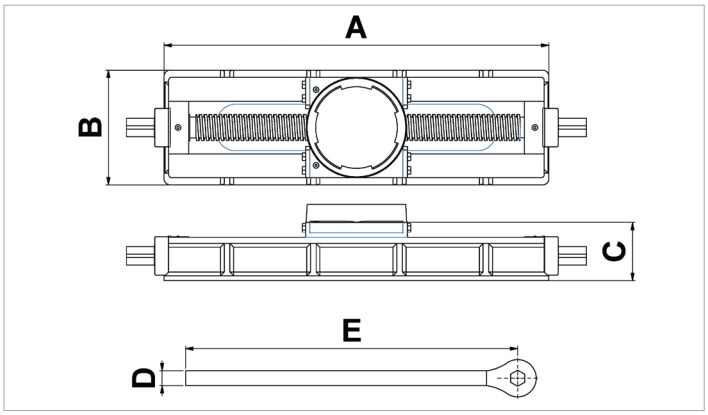

holmatro.com

© Holmatro 2020-05-31
Hoewel aan de inhoud van het drukwerk grote zorg is besteed, kan het voorkomen dat de inhoud van het drukwerk onjuist of onvolledig is. Holmatro B.V. en de aan haar gelieerde bedrijven (hierna: Holmatro) aanvaarden geen aansprakelijkheid voor de gevolgen van onvolledigheden of onjuistheden van de inhoud van het drukwerk. Bij onduidelijkheid over de juistheid of de volledigheid van de informatie dient u contact op te nemen met Holmatro (T: +31 (0)162- 751480). Er mag niets van dit drukwerk verveelvoudigd worden, op welke wijze dan ook, zonder de uitdrukkelijke toestemming van Holmatro.