Feuille de caractéristiques techniques

SR127/53-50 | Anneau de remplissage

Caractéristiques		
numéro article		101.001.626
modèle		SR127/53-50
approprié pour cylindre		HATC 127/53
description brève		Anneau de remplissage
poids, prêt à l'emploi	kg	1.8
dimension (AxBxC)	mm	50 x 230 x 154

Dimensions du dessin technique		
dimension A	mm	50
dimension B	mm	230
dimension C	mm	154

Accessoires	
Anneau d'empilage Fourchette	150.001.856

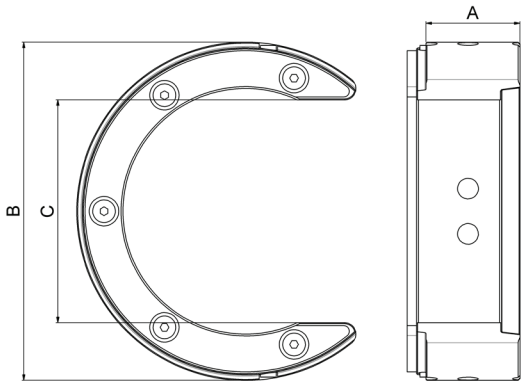

holmatro.com

© Holmatro 2023-12-29
Malgré l'attention portée au contenu, il est possible que les informations imprimées sur ce support imprimé soient incorrectes ou incomplètes. Holmatro B.V. et ses entreprises affiliées (ci-après : Holmatro) ne peuvent être tenues responsables de toute conséquence découlant d'activités entreprises sur la base de ce support imprimé. Les valeurs peuvent varier selon les mesures du fabricant. En cas de doute concernant l'exactitude ou l'exhaustivité des informations, contactez Holmatro (T : +31 (0)162-751500). Ce guide ne doit pas être copié et / ou rendu public d'aucune façon sans l'autorisation explicite d'Holmatro.