Folha de especificações técnicas

PL 2510 | Macaco de tração mecânico

Especificações		
número de artigo		200.421.001
modelo		PL 2510
breve descrição		Macaco de tração mecânico
tonelagem	lb	55116.0
curso	in	3.9
capacidade	lbf	55146
comprimento retraído	in	30.5
peso, pronto para uso	lb	70.5

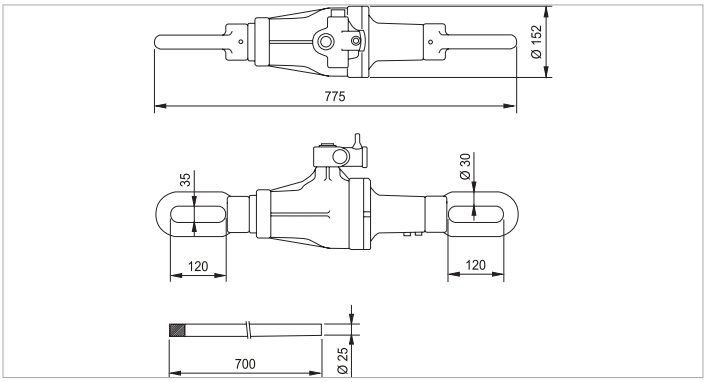

holmatro.com

© Holmatro 2023-11-29
Embora este conteúdo tenha sido alvo da máxima atenção, é possível que a informação neste impresso esteja incorreta ou incompleta. A Holmatro B.V. e as suas afiliadas (a seguir designada: Holmatro) não podem ser responsabilizadas, em nenhuma circunstância, pelas consequências das atividades levadas a cabo com base neste impresso. Os valores podem variar consoante as medições efetuadas pelo fabricante. Caso tenha alguma dúvida acerca da exatidão ou integralidade da informação, deverá contactar a Holmatro (T +31 (0)162-751500). Nenhuma parte deste impresso pode ser copiada e/ou publicada de forma alguma, sem a autorização explícita da Holmatro.