Folha de especificações técnicas

PL 2510 | Macaco de tração mecânico

Especificações		
número de artigo		200.421.001
modelo		PL 2510
breve descrição		Macaco de tração mecânico
tonelagem	t	25
curso	mm	100
comprimento retraído	mm	775
capacidade	kN/t	245.3 / 25
peso, pronto para uso	kg	32.0

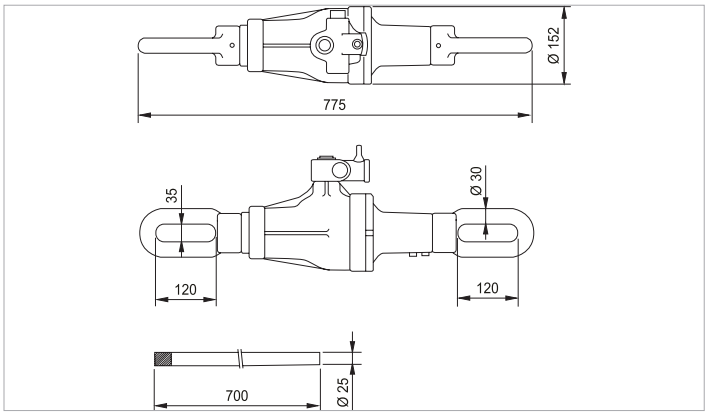

holmatro.com

© Holmatro 2023-11-29
Embora este conteúdo tenha sido alvo da máxima atenção, é possível que a informação neste impresso esteja incorreta ou incompleta. A Holmatro B.V. e as suas afiliadas (a seguir designada: Holmatro) não podem ser responsabilizadas, em nenhuma circunstância, pelas consequências das atividades levadas a cabo com base neste impresso. Os valores podem variar consoante as medições efetuadas pelo fabricante. Caso tenha alguma dúvida acerca da exatidão ou integralidade da informação, deverá contactar a Holmatro (T +31 (0)162-751500). Nenhuma parte deste impresso pode ser copiada e/ou publicada de forma alguma, sem a autorização explícita da Holmatro.