Technisches Datenblatt

HMP 3-125 | Schwenkkrane

Technische Daten		
Artikelnummer		100.003.180
Modell		HMP 3-125
kurze Beschreibung		Schwenkkrane
max. Nutzlast	kg	125.0
Gewicht, einsatzbereit	kg	620.0

Technische Zeichnung Abmessungen		
Abmessung A	mm	1080
Abmessung B	mm	1080
Abmessung C	mm	3271
Abmessung D	mm	3455
Abmessung E	mm	2754
Winkel A1	°	110

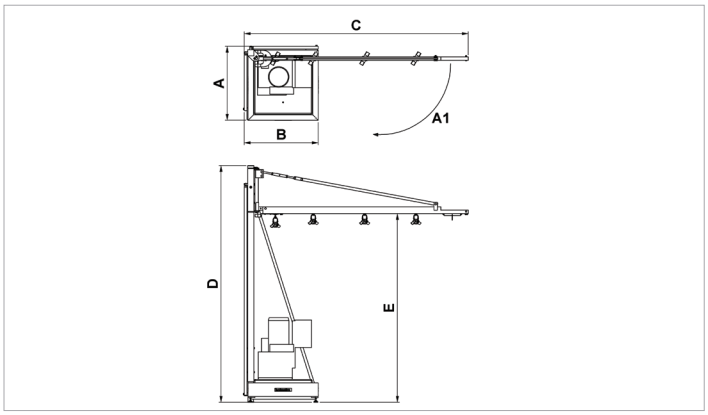

holmatro.com

© Holmatro 2020-05-28
Obwohl große Sorgfalt auf den Inhalt des Druckwerks verwendet wurde, kann es vorkommen, dass der Inhalt des Druckwerks unrichtig oder unvollständig ist. Holmatro B.V. und die mit ihr liierten Betriebe (in der Folge: Holmatro) übernehmen keine Verantwortung für die Folgen von Unvollständigkeiten oder Unrichtigkeiten des Inhalts des Druckwerks. Die Werte können im Rahmen der Fertigungstoleranzen abweichen. Bei Zweifel an der Richtigkeit oder Vollständigkeit der Information sollten Sie Kontakt mit Holmatro aufnehmen (T +31 (0)162-751480). Nichts aus diesem Druckwerk darf auf irgendeine Weise ohne die ausdrückliche Genehmigung von Holmatro vervielfältigt werden.