技术参数表

HIK 10 M | 多用途油缸组

技术参数表		
订购号		100.062.003
简要说明		多用途油缸组
型号		HIK 10 M
返回类型		弹簧
材质		钢制
待用重量	千克	44.0

技术图纸尺寸		
尺寸 A	毫米	782
尺寸 B	毫米	287
尺寸 C	毫米	171

套装组件		
多用途油缸 HGC 10 S 5	1x	100.112.219
多用途油缸 HGC 10 S 15	1x	100.112.221
开缝器 HW 1000	1x	100.562.009
延长杆 125 - HGC 10 / HCJ 10	1x	100.002.984
延长杆 250 - HGC 10 / HCJ 10	1x	100.002.985
延长杆 500 - HGC 10 / HCJ 10	1x	100.002.987
延长杆 750 - HGC 10 / HCJ 10	1x	100.002.989
连接件套筒 HGC 10 / HCJ 10	2x	100.002.980
连接嘴 HGC 10 / HCJ 10	2x	100.002.982
圆底盘 HGC 10 / HCJ 10	2x	100.002.978
十字头 HGC 10 / HCJ 10	2x	100.002.966
楔形头 HGC 10 / HCJ 10	1x	100.002.968
油缸脚趾 HGC 10	1x	100.002.992
活塞爪 HGC 10 / HCJ 10	1x	100.002.991
油缸体接合器HGC10	2x	100.002.969
适配器 HGC 10	2x	100.002.964
手动泵 PA 04 H 2	1x	100.142.033
标准软管 H 2 SOU	1x	100.572.102
泵的压力表装置 适用于PA 04/09	1x	100.182.213
钢制存储箱	1x	150.581.001

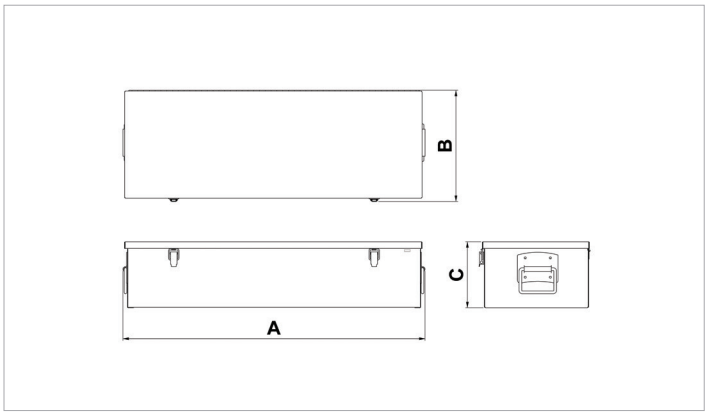

© Holmatro 2023-12-30
尽管本印刷品的编写工作极为细致，但仍有可能会存在不正确或不完整的信息。Holmatro B.V. 及子公司（以后简称:荷马特）不对基于此印刷品采取行动而造成的 后果承担任何形式的责任。如果您对此信息的正确性和完整性有任何疑问，请联 系我公司（电话号码：+31 (0)162-589200）。未经荷马特授权，禁止以任何方式复制和/或公开本印刷品的任何内容。