Technisches Datenblatt

HATC 127/53 H 45 | Telescopzylinder

Technische Daten		
Artikelnummer		101.001.172
kurze Beschreibung		Telescopzylinder
Modell		HATC 127/53 H 45
max. Betriebsdruck	bar/Mpa	550 / 55
Hub 1. Kolben	mm	222
Hub 2. Kolben	mm	228
Bauhöhe	mm	420
max. Seitenlast	%	10
Kapazität 1. Kolben	kN/t	1248 / 127.3
Kapazität 2. Kolben	kN/t	523 / 53.3
effektiver Druckbereich 1. Kolben	cm²	227
effektiver Druckbereich 2. Kolben	cm²	95
erforderliche Ölinhalt (effektiv)	cc	5744
erforderliche Ölinhalt (Drücken)	cc	7206
erforderliche Ölinhalt (Einfahren)	cc	1461
Zylindertyp		Teleskop
Ausführung		doppelt
Rücklauftyp		Hydraulik
Material		Aluminium
Gewicht, einsatzbereit	kg	43.8

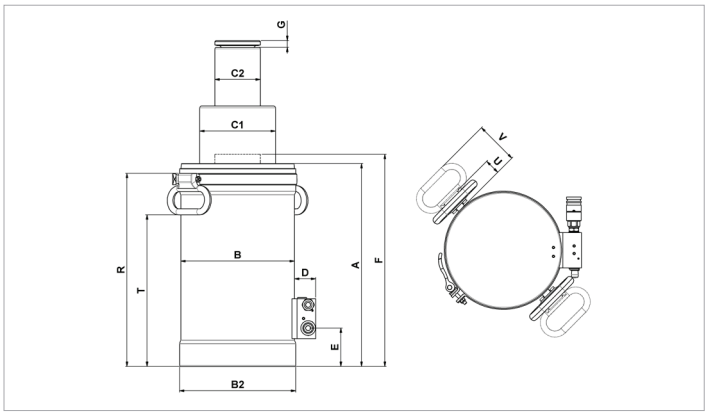

Technische Zeichnung Abmessungen		
Abmessung A	mm	401.5
Abmessung B	mm	225
Abmessung B2	mm	230
Abmessung C1	mm	150
Abmessung C2	mm	90
Abmessung D	mm	42
Abmessung E	mm	76
Abmessung F	mm	420
Abmessung G	mm	18.5
Abmessung R	mm	382
Abmessung T	mm	300
Abmessung U	mm	31
Abmessung V	mm	85

Zubehör	
Füllstück SR127/53-50	101.001.626
Füllstück SR127/53-100	101.001.627

holmatro.com

© Holmatro 2023-12-29
Obwohl große Sorgfalt auf den Inhalt des Druckwerks verwendet wurde, kann es vorkommen, dass der Inhalt des Druckwerks unrichtig oder unvollständig ist. Holmatro B.V. und die mit ihr liierten Betriebe (in der Folge: Holmatro) übernehmen keine Verantwortung für die Folgen von Unvollständigkeiten oder Unrichtigkeiten des Inhalts des Druckwerks. Die Werte können im Rahmen der Fertigungstoleranzen abweichen. Bei Zweifel an der Richtigkeit oder Vollständigkeit der Information sollten Sie Kontakt mit Holmatro aufnehmen (T +31 (0)162-751480). Nichts aus diesem Druckwerk darf auf irgendeine Weise ohne die ausdrückliche Genehmigung von Holmatro vervielfältigt werden.