Ficha de especificaciones técnicas

HATC 127/53 H 20 | Cilindro telescópico

Especificaciones		
nº de artículo		101.001.173
descripción breve		Cilindro telescópico
modelo		HATC 127/53 H 20
presión máxima de trabajo	psi	7977
recorrido del émbolo 1er	in	3.7
recorrido del émbolo 2º	in	4.2
alt. de construcción	in	10.4
carga lateral máxima	%	10
capacidad 1er émbolo	lbf	280562
capacidad 2º émbolo	lbf	117575
contenido aceite req. (efec.)	oz	78.3
contenido de aceite requerido (prensa)	oz	105.8
contenido de aceite requerido (retracción)	oz	27.5
tipo de cilindro		telescópico
actuando tipo		doble
tipo de retorno		hidráulico
material		aluminio
peso, listo para su uso	lb	62.8

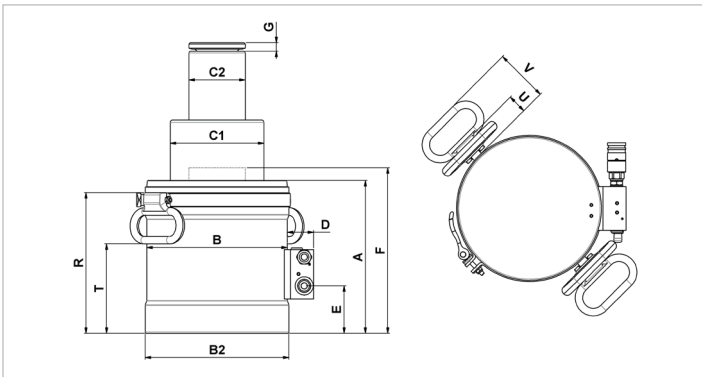

Dimensiones Dibujo técnico		
dimensión A	in	9.6
dimensión B	in	8.9
dimensión B2	in	9.1
dimensión C1	in	5.9
dimensión C2	in	3.5
dimensión D	in	1.7
dimensión E	in	3
dimensión F	in	10.4
dimensión G	in	0.8
dimensión R	in	8.9
dimensión T	in	5.6
dimensión U	in	1.2
dimensión V	in	3.3

Accesorios	
Anillo de relleno SR127/53-50	101.001.626
Anillo de relleno SR127/53-100	101.001.627

holmatro.com

© Holmatro 2023-12-29
Aunque haya sido redactada con la mayor atención, es posible que la información contenida en este impreso sea incorrecta o incompleta. Holmatro B.V. y sus empresas filiales (en lo sucesivo: Holmatro) no se hacen responsables de ninguna manera de las consecuencias de las actividades iniciadas sobre la base de la información de este impreso. Los valores pueden variar dentro de las tolerancias de fabricación. Si tiene cualquier duda acerca de la exactitud o completitud de la información, por favor, póngase en contacto con Holmatro (T +31 (0)162-751500). Nada de lo que aparece en este impreso puede ser copiado y/o divulgado de ninguna forma sin la autorización explícita de Holmatro.