Technisches Datenblatt

CRU | Kompakt-Verschiebeeinhei

Technische Daten		
Artikelnummer		101.001.262
Modell		CRU
kurze Beschreibung		Kompakt-Verschiebeeinhei
max. Betriebsdruck	bar/Mpa	550 / 55
Hub	mm	300
Tonnage	t	21
max. Hub- und Verfahrkapazität	kN/t	206 / 21
Ausführung		doppelt
Material		Aluminium
Rücklauftyp		Hydraulik
Abmessungen (LxBxH)	mm	850 x 379 x 153
Gewicht, einsatzbereit	kg	53.9

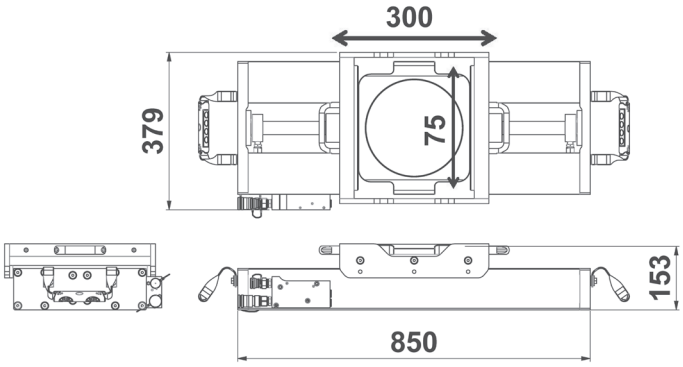

holmatro.com

© Holmatro 2023-12-31
Obwohl große Sorgfalt auf den Inhalt des Druckwerks verwendet wurde, kann es vorkommen, dass der Inhalt des Druckwerks unrichtig oder unvollständig ist. Holmatro B.V. und die mit ihr liierten Betriebe (in der Folge: Holmatro) übernehmen keine Verantwortung für die Folgen von Unvollständigkeiten oder Unrichtigkeiten des Inhalts des Druckwerks. Die Werte können im Rahmen der Fertigungstoleranzen abweichen. Bei Zweifel an der Richtigkeit oder Vollständigkeit der Information sollten Sie Kontakt mit Holmatro aufnehmen (T +31 (0)162-751480). Nichts aus diesem Druckwerk darf auf irgendeine Weise ohne die ausdrückliche Genehmigung von Holmatro vervielfältigt werden.