Ficha de especificaciones técnicas

AP 181x5 | Placa adaptadora

Especificaciones		
nº de artículo		101.001.926
modelo		AP 181x5
adecuado para cilindros		HATC80/28
descripción breve		Placa adaptadora
peso, listo para su uso	kg	2.4
dimensiones (AxBxC)	mm	250 x 181 x 230

Dimensiones Dibujo técnico		
dimensión A	mm	250
dimensión B	mm	181
dimensión C	mm	230
dimensión D	mm	10

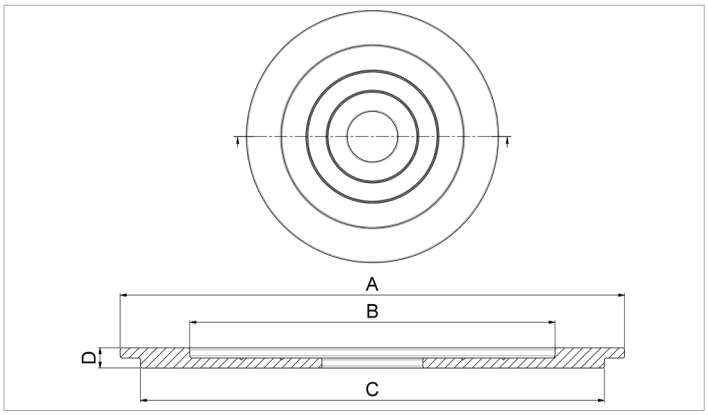

© Holmatro 2023-12-29
Aunque haya sido redactada con la mayor atención, es posible que la información contenida en este impreso sea incorrecta o incompleta. Holmatro B.V. y sus empresas filiales (en lo sucesivo: Holmatro) no se hacen responsables de ninguna manera de las consecuencias de las actividades iniciadas sobre la base de la información de este impreso. Los valores pueden variar dentro de las tolerancias de fabricación. Si tiene cualquier duda acerca de la exactitud o completitud de la información, por favor, póngase en contacto con Holmatro (T +31 (0)162-751500). Nada de lo que aparece en este impreso puede ser copiado y/o divulgado de ninguna forma sin la autorización explícita de Holmatro.