Ficha de especificaciones técnicas

AHS 1400 FS | Bomba de aire compacta

Especificaciones		
nº de artículo		100.602.001
modelo		AHS 1400 FS
presión máxima de trabajo	psi	10443
descripción breve		Bomba de aire compacta
máx. presión atmosférica	psi	123
salida de descarga	cu.in./min	139236.2
salida de carga	cu.in./min	59465.5
consumo de aire descargada	gpm	184.9
consumo de aire cargado	gpm	153.2
capacidad efectiva del depósito de aceite	oz	47.3
conexión		3/8" NPT rosca hembra
tipo de motor		aire
adecuado para (herramienta)		simple efecto
peso, listo para su uso	lb	14.3
rango de temperatura	°F	-4 + 131
dimensiones (AxBxC)	in	11.1 x 5 x 7.9

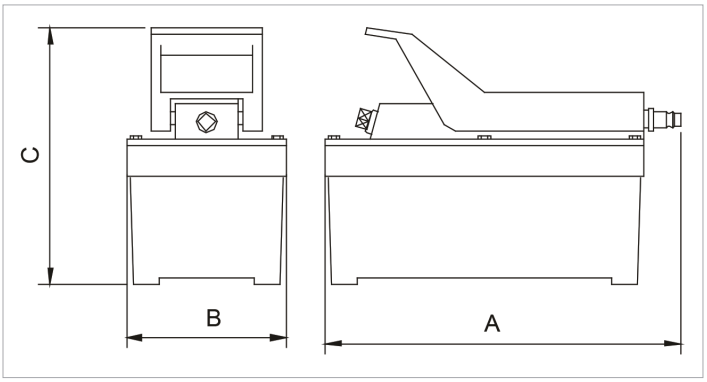

Equipado de serie con
• Conector para aire comprimido

holmatro.com

© Holmatro 2020-10-03
Aunque haya sido redactada con la mayor atención, es posible que la información contenida en este impreso sea incorrecta o incompleta. Holmatro B.V. y sus empresas filiales (en lo sucesivo: Holmatro) no se hacen responsables de ninguna manera de las consecuencias de las actividades iniciadas sobre la base de la información de este impreso. Los valores pueden variar dentro de las tolerancias de fabricación. Si tiene cualquier duda acerca de la exactitud o completitud de la información, por favor, póngase en contacto con Holmatro (T +31 (0)162-751500). Nada de lo que aparece en este impreso puede ser copiado y/o divulgado de ninguna forma sin la autorización explícita de Holmatro.