Folha de especificações técnicas

06 Q 25 D + RC | Bomba Quattro

Especificações		
número de artigo		101.002.805
modelo		06 Q 25 D + RC
pressão de trabalho máx.	bar/Mpa	550 / 55
breve descrição		Bomba Quattro
tanque de óleo da capa. (em vigor)	cc	25000
número de saídas		4
número de fases		2
output 1ª etapa / min.	cc	1300
output 2ª etapa / min.	cc	500
1ª faixa de pressão estágio	bar/Mpa	0 - 100 / 0 - 10
2ª faixa de pressão estágio	bar/Mpa	100 - 550 / 10 - 55
tipo de operador		motor elétrico
motor		230 VAC - 2.2 kW - 50 Hz - 1 Ph
acelerar	rpm	2850
peso, pronto para uso	kg	140.0
dimensões (CxLxH)	mm	857 x 735 x 1193

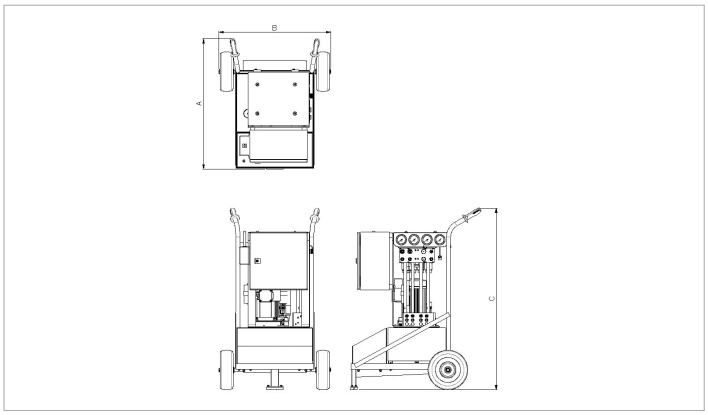

Dimensões de desenho técnico		
dimensão A	mm	857
dimensão B	mm	735
dimensão C	mm	1193

Fornecida de série com

- Controlo remoto/pilhas AA de reserva
- Com uma bateria carregável
- Acoplamentos rápidos e proteções contra poeiras: saídas para movimento transversal.
- Acopladores de face plana: função de proteção contra poeiras incorporada: saídas para elevação.

Layout remote control

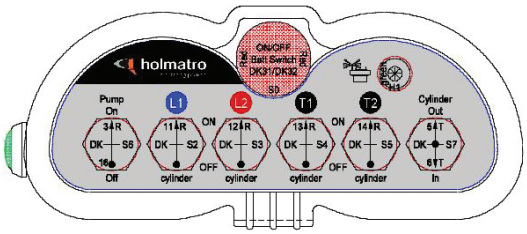

holmatro.com

© Holmatro 2025-10-01
Embora este conteúdo tenha sido alvo da máxima atenção, é possível que a informação neste impresso esteja incorreta ou incompleta. A Holmatro B.V. e as suas afiliadas (a seguir designada: Holmatro) não podem ser responsabilizadas, em nenhuma circunstância, pelas consequências das atividades levadas a cabo com base neste impresso. Os valores podem variar consoante as medições efetuadas pelo fabricante. Caso tenha alguma dúvida acerca da exatidão ou integralidade da informação, deverá contactar a Holmatro (T +31 (0)162-751500). Nenhuma parte deste impresso pode ser copiada e/ou publicada de forma alguma, sem a autorização explícita da Holmatro.