Folha de especificações técnicas

HW 1000 | Cunha

Especificações		
número de artigo		100.562.009
modelo		HW 1000
breve descrição		Cunha
pressão de trabalho máx.	bar/Mpa	720 / 72
tonelagem	t	1
min. espaço de inserção	mm	15
levantamento de curso	mm	90
máx. força se espalhando	kN/t	10 / 1
teor de óleo necessária (efetiva)	cc	10
tipo de retorno		mola
peso, pronto para uso	kg	2.1

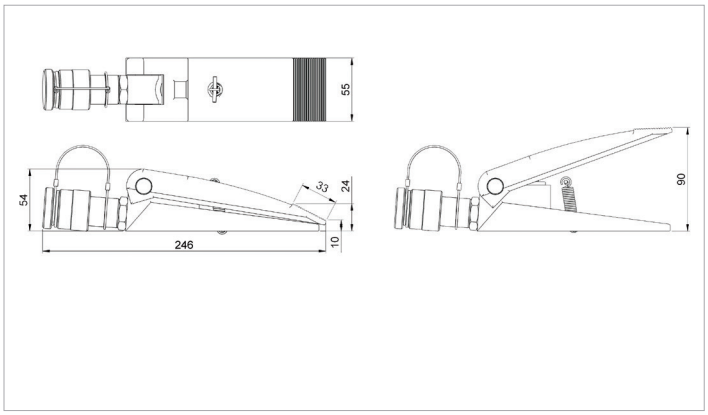

holmatro.com

© Holmatro 2023-12-30
Embora este conteúdo tenha sido alvo da máxima atenção, é possível que a informação neste impresso esteja incorreta ou incompleta. A Holmatro B.V. e as suas afiliadas (a seguir designada: Holmatro) não podem ser responsabilizadas, em nenhuma circunstância, pelas consequências das atividades levadas a cabo com base neste impresso. Os valores podem variar consoante as medições efetuadas pelo fabricante. Caso tenha alguma dúvida acerca da exatidão ou integralidade da informação, deverá contactar a Holmatro (T +31 (0)162-751500). Nenhuma parte deste impresso pode ser copiada e/ou publicada de forma alguma, sem a autorização explícita da Holmatro.