## Folha de especificações técnicas

# BCU 40 A 20 | Tesoura a bateria

| Especificações | | |
|---|---|---|
| número de artigo | | 170.012.135 |
| modelo | | BCU 40 A 20 |
| tipo lâmina | | 20 curta |
| tipo cortador | | móvel |
| breve descrição | | Tesoura a bateria |
| bateria incluída | | não |
| pressão de trabalho máx. | bar/Mpa | 500 / 50 |
| máx. corte de abertura | mm | 102 |
| máx. força de corte | kN/t | 594 / 60.6 |
| índice de protecção | | IP54 |
| emissão de som @ 1m | dB(A) | 65 |
| emissão de som @ 4m | dB(A) | 74 |
| teor de óleo necessária (efetiva) | cc | 163 |
| peso, pronto para uso | kg | 23.2 |
| faixa de temperatura | °C | -20 +55 |

| Dimensões de desenho técnico | | |
|---|---|---|
| dimensão A | mm | 854 |
| dimensão B | mm | 277 |
| dimensão C | mm | 218 |

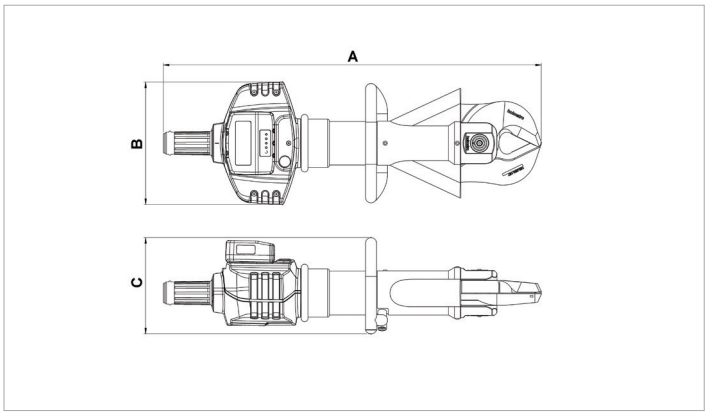


| Acessórios necessários | |
|---|---|
| Greenline carregador de bateria BCH1 | 150.182.208 |
| Greenline carregador de bateria BCH2 | 150.182.209 |
| Greenline carregador de bateria BCH3 | 150.182.286 |
| Greenline Bateria BPA286 | 151.000.307 |

| Acessórios | |
|---|---|
| Correia para transporte | 150.182.249 |
| Conjunto de lâminas 30 Standard | 170.013.064 |

**holmatro.com**

© Holmatro 2024-04-27
Embora este conteúdo tenha sido alvo da máxima atenção, é possível que a informação neste impresso esteja incorreta ou incompleta. A Holmatro B.V. e as suas afiliadas (a seguir designada: Holmatro) não podem ser responsabilizadas, em nenhuma circunstância, pelas consequências das atividades levadas a cabo com base neste impresso. Os valores podem variar consoante as medições efetuadas pelo fabricante. Caso tenha alguma dúvida acerca da exatidão ou integralidade da informação, deverá contactar a Holmatro (T +31 (0)162-751500). Nenhuma parte deste impresso pode ser copiada e/ou publicada de forma alguma, sem a autorização explícita da Holmatro.